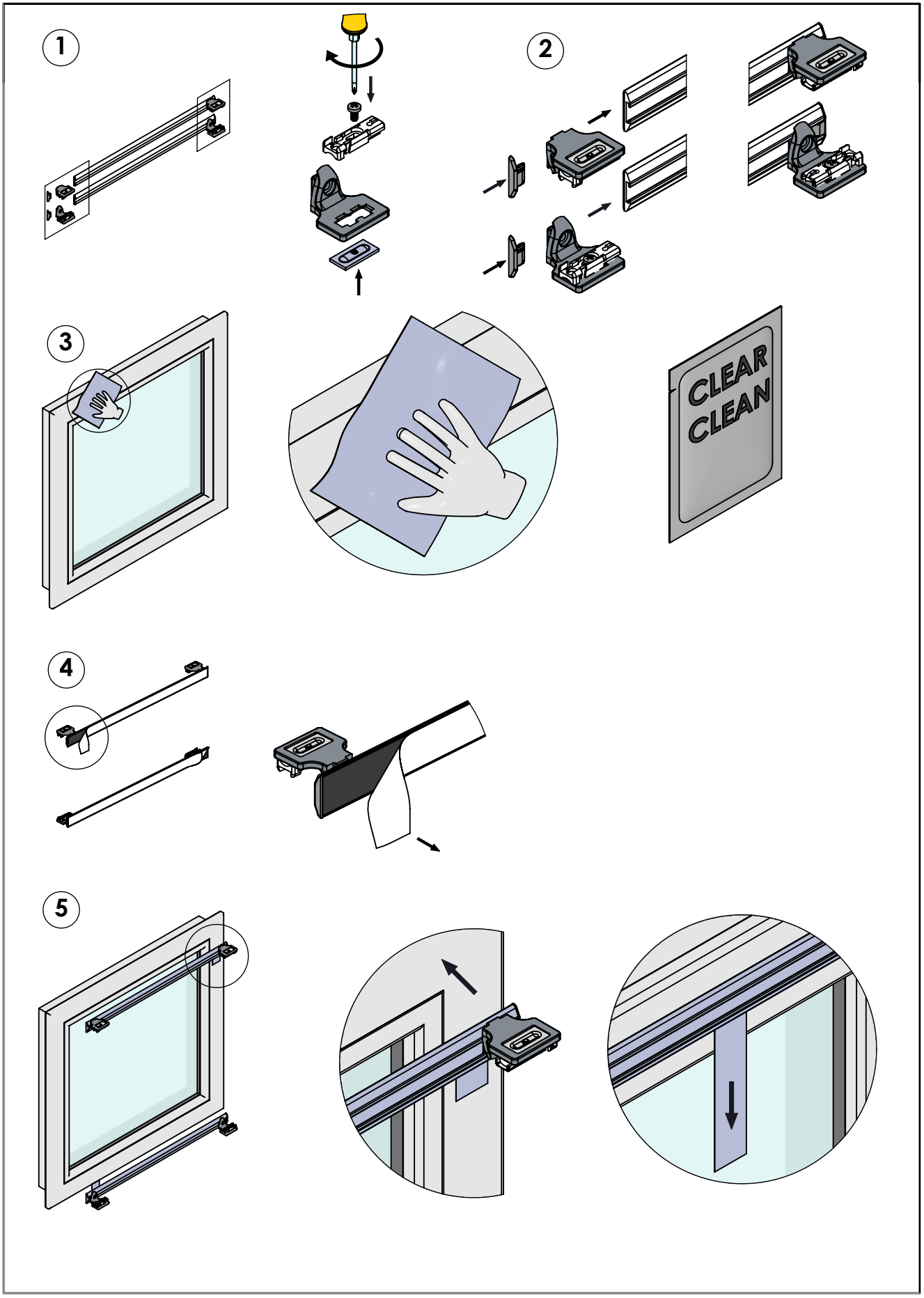
1
2
3
CLEAR
CLEAN
4
5

7

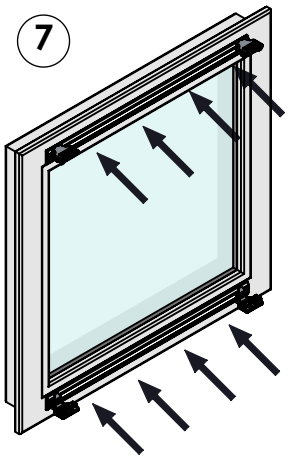

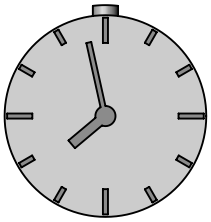

.... min. 12h .....

8

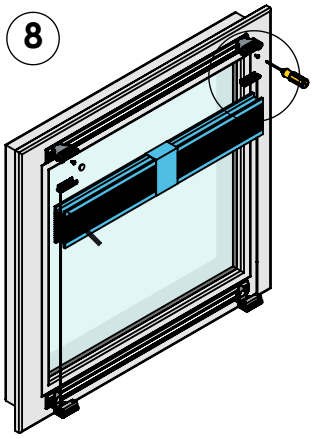

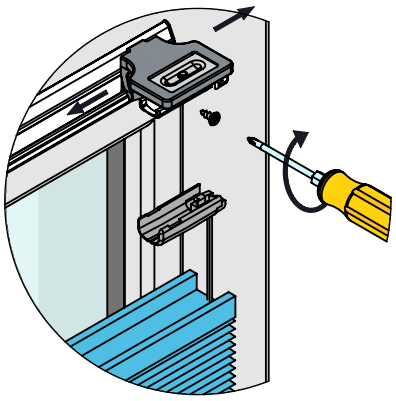

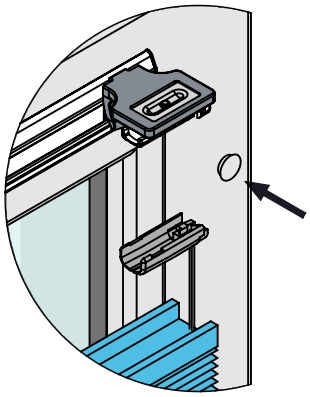
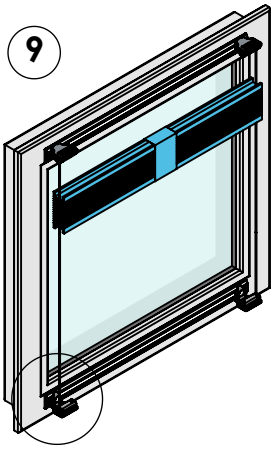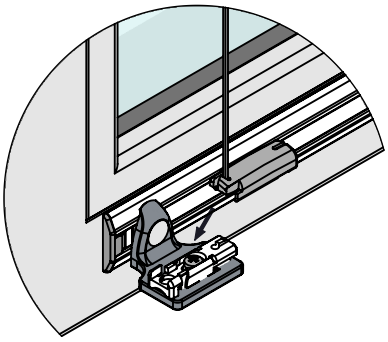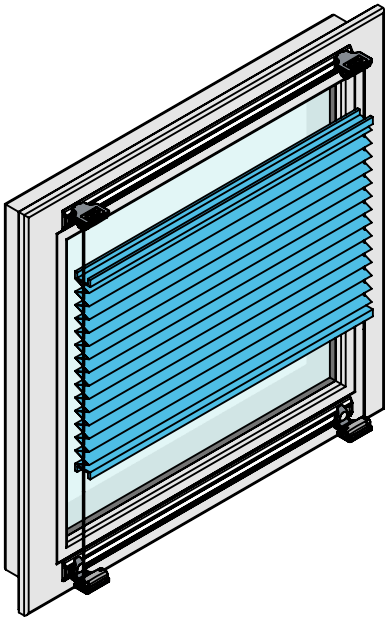
9